INSTALLATION

1

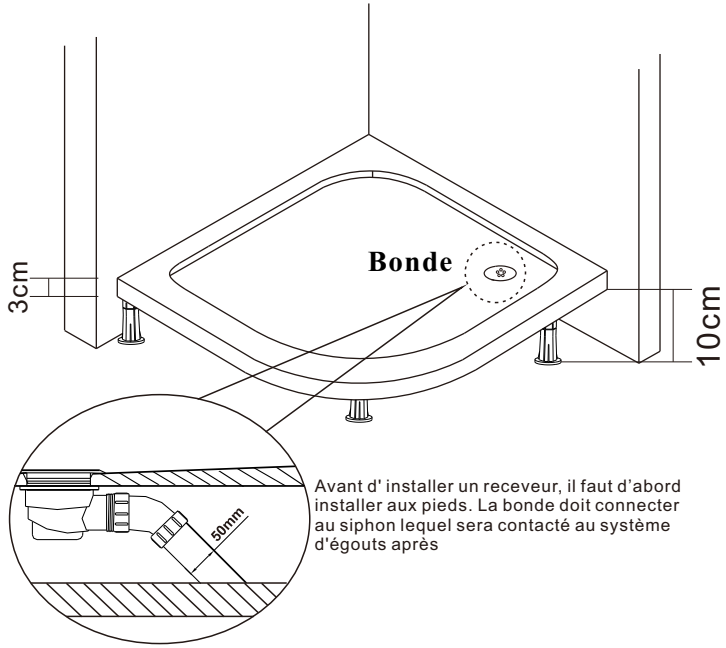

Avant d' installer un receveur, il faut d'abord installer aux pieds. La bonde doit connecter au siphon lequel sera contacté au système d'égouts après

2

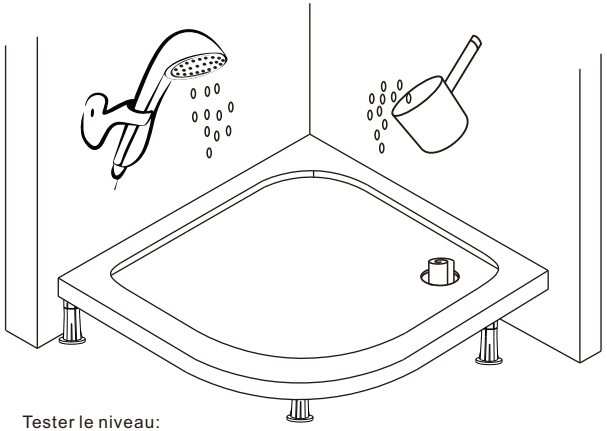

Tester le niveau:

- Enlever le capot de la bonde, bouchez l'évacuation avec une serviette ou une linge à vaisselle.
- Versez l'eau pour remplir le receveur.
- Enlevez la serviette ou la linge à vaisselle et observez le drainage.
- S'il y a de l'eau restant dans le receveur, merci de se référer à l'image 3 pour ajuster les pieds afin d'assurer le receveur est au même niveau. (S'il n'y a plus de l'eau, vous pouvez avancer la prochaine étape)

3

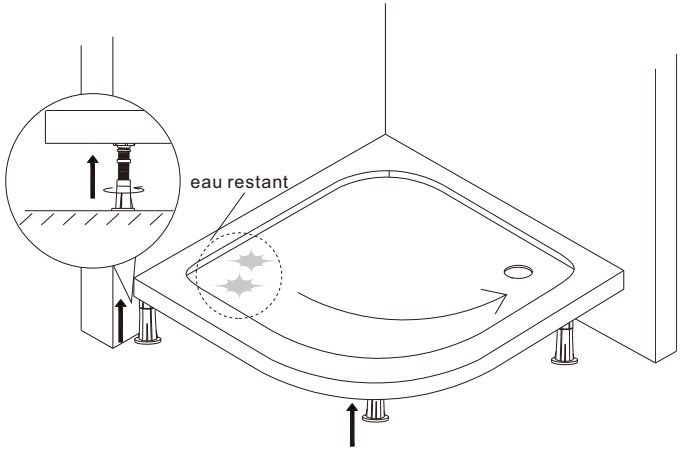

Haussez le pied ce qui est plus proche de l'eau restant et refaites le test jusqu'à ce qu'il reste le plus moins de l'eau restante dans le receveur.

A Montage:

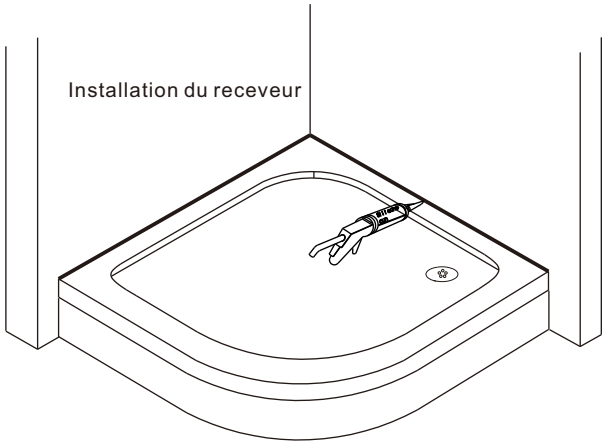

L'installation du receveur s'adapte à la plinthe
Installez le plancher avant d'installation du receveur.
Mettez les silicones entre le receveur et la plinthe après le réglage.

B

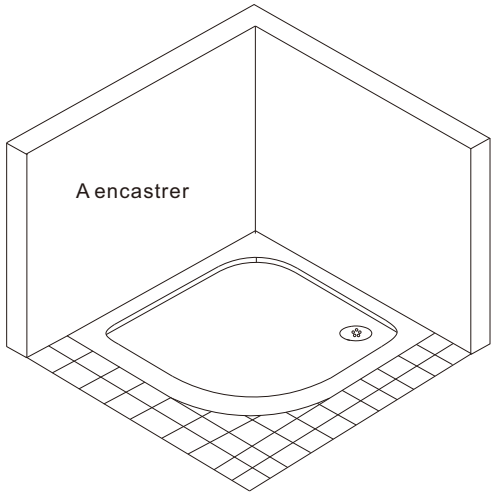

Installez le receveur avant d'installer le plancher.
Aassurez le receveur et le plancher est au même niveau.

C

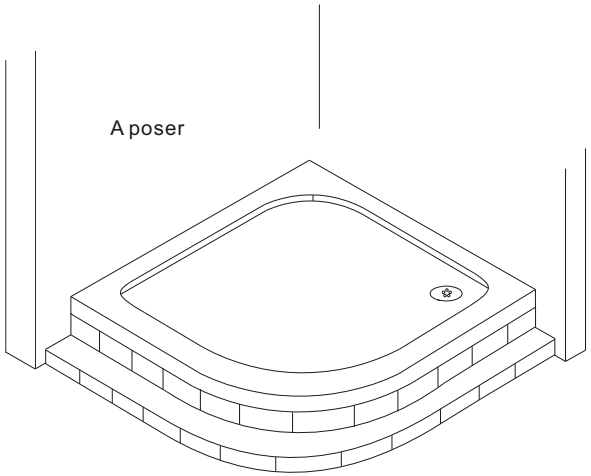

Installez des carreaux de céramique s'il n'y pas de plinthe.

S+D6