Manuel d'installation

IMPORTANT

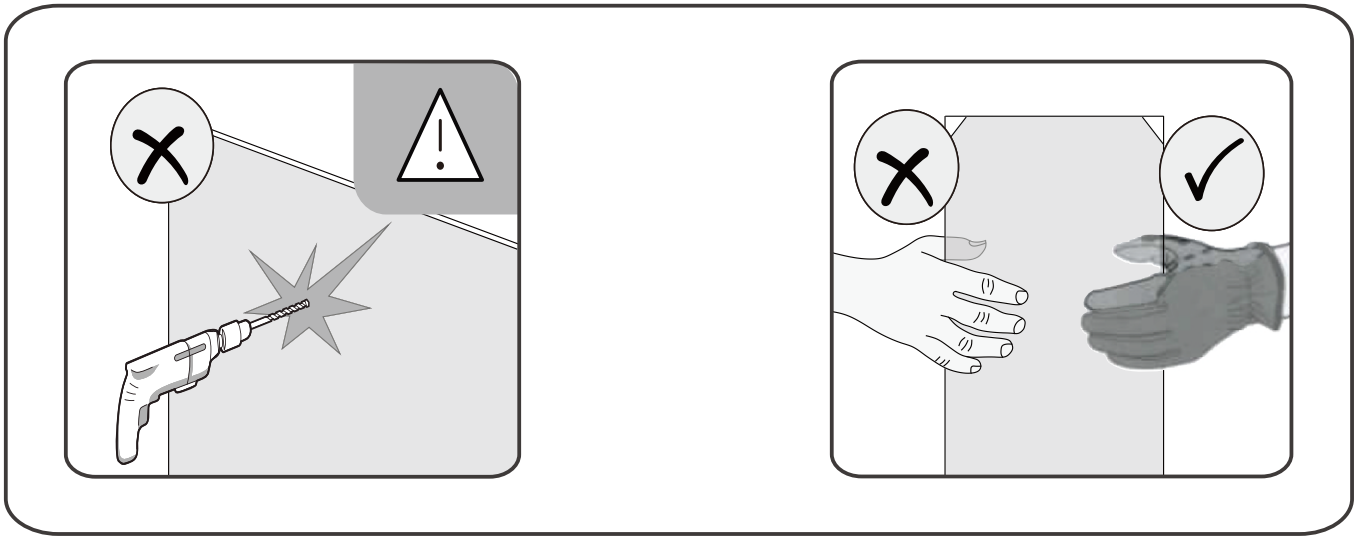

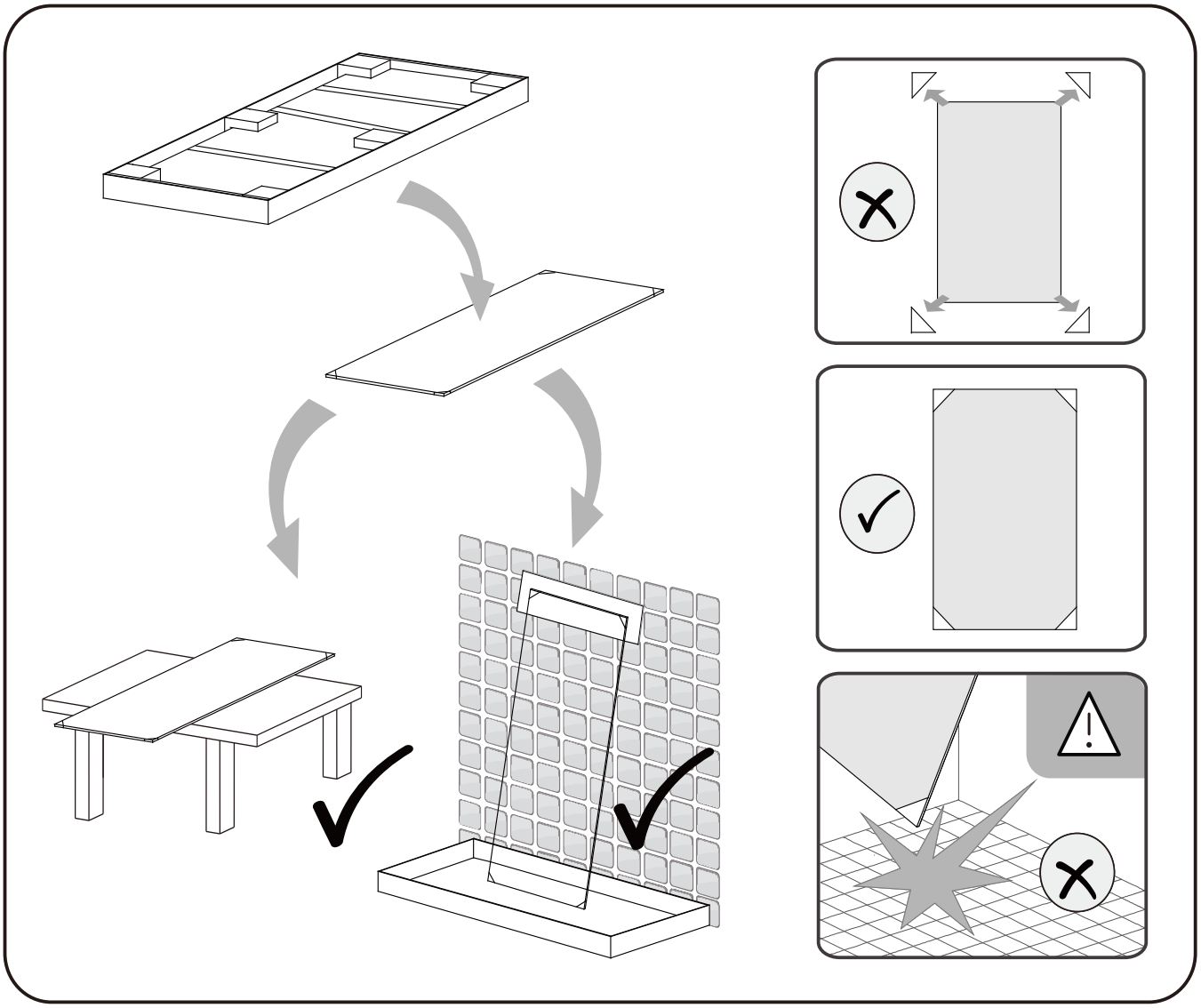

OUTILS NÉCESSAIRE

crayon

(⌀6 ⌀3.2)
foret

pistolet à silicone

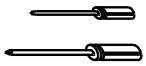

tournevis à tête plate & à lame

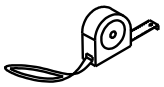

mètre ruban

niveau à bulle

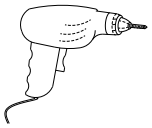

perceuse

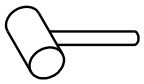

marteau en caoutchouc

LISTE D'EMBALLAGE

A B-702 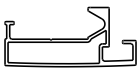 X2	B B-823 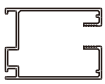 X2	C C-022 X2	D D-068 le haut X4	E D-069 le bas X4
F I-974 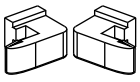 L/R X4	G I-1084 L/R X2	H C-330 X2	I C-294 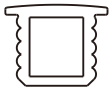 X1	J ST4*40 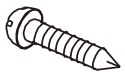 X8
K I-432 X8	L C-333 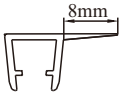 8mm X1	M C-335 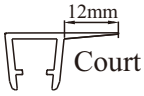 12mm Court X1	N E-029 X1	O I-948 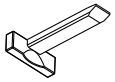 X4
P C-335 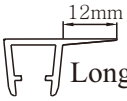 12mm Longue X1	Q I-942 X4			

LE DIAGRAMME SCHÉMATIQUE DU PRODUIT

1

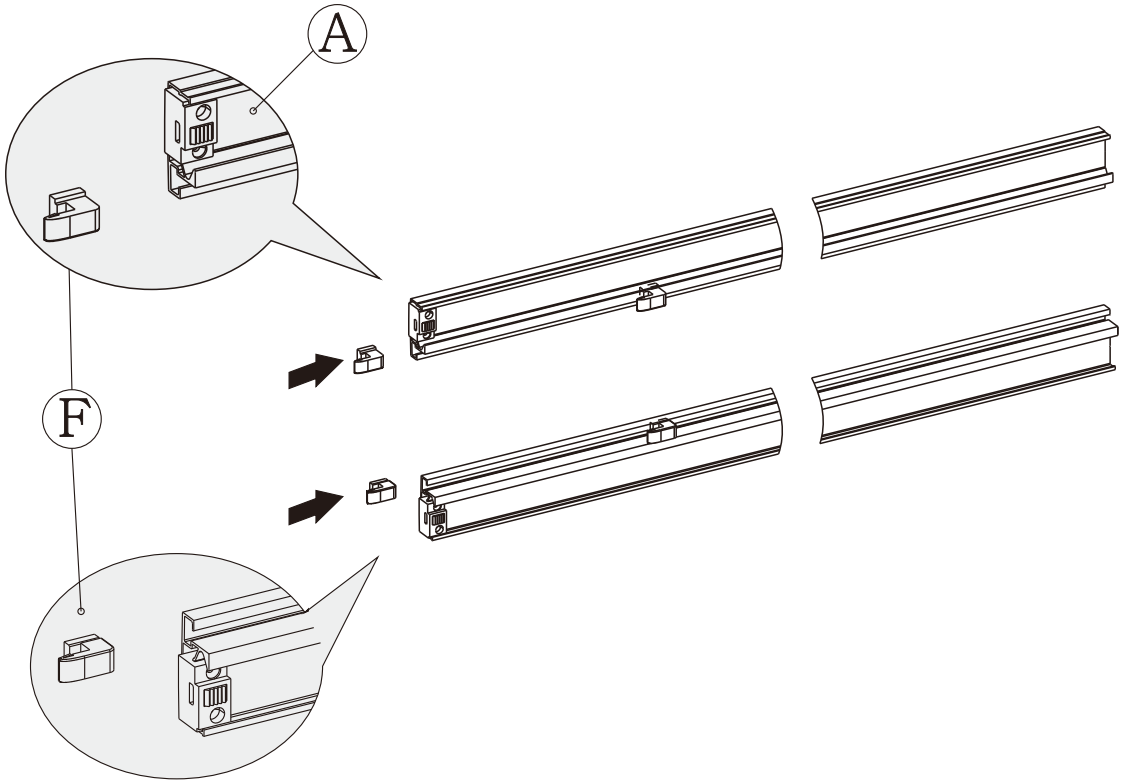

2

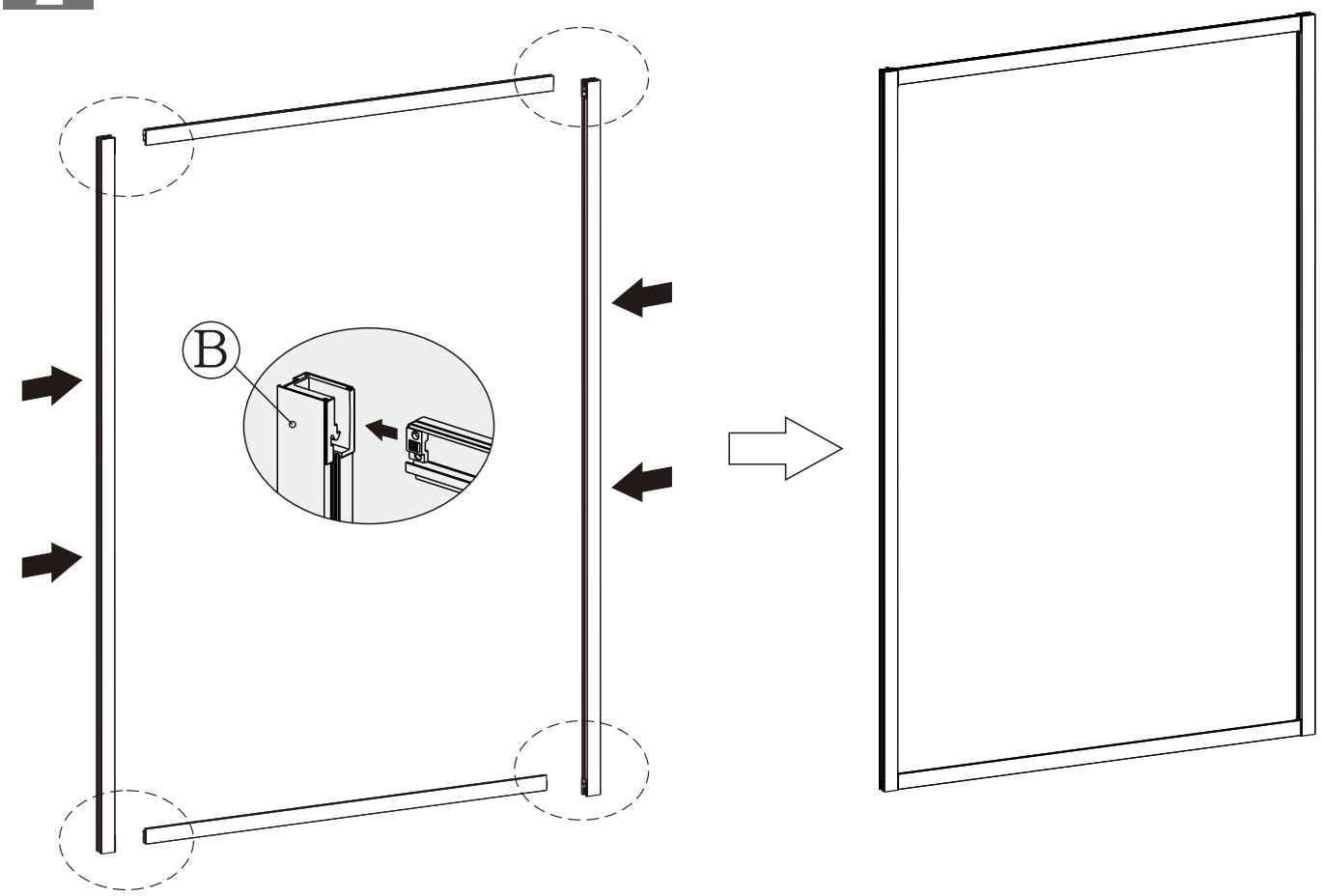

3

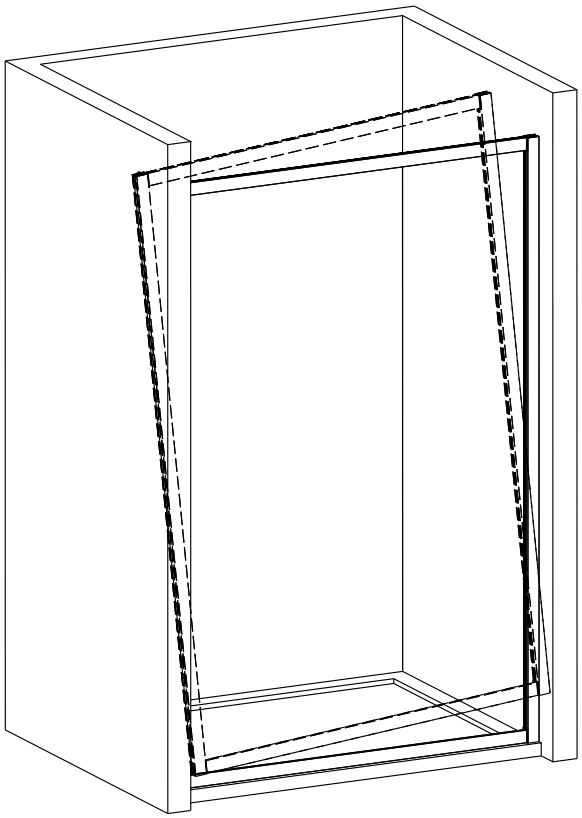

4

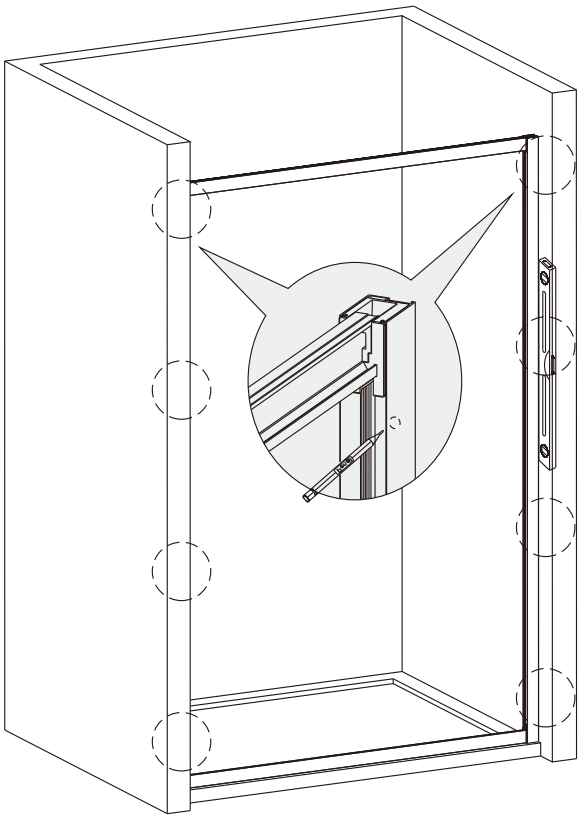

5

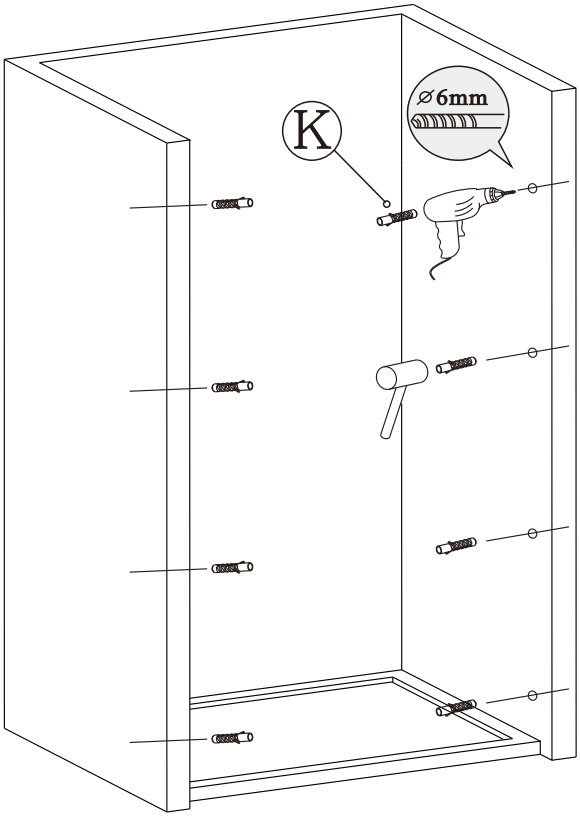

6

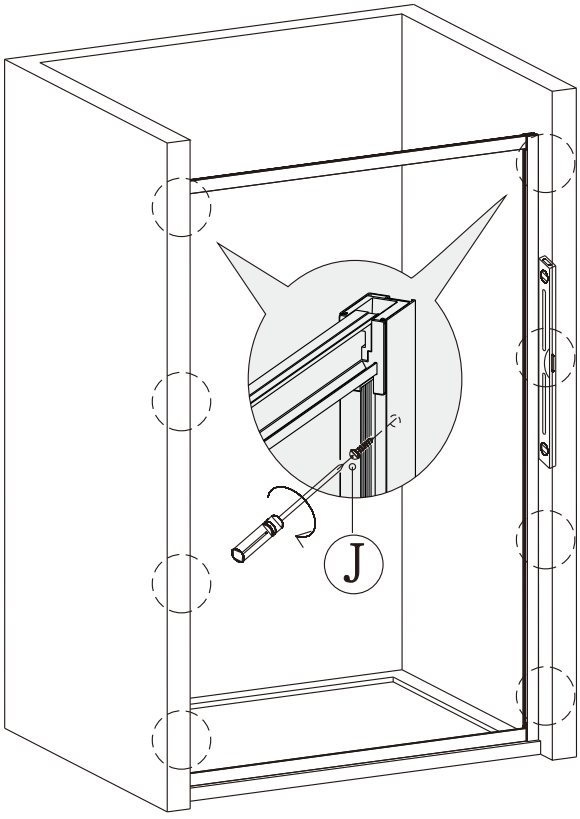

7

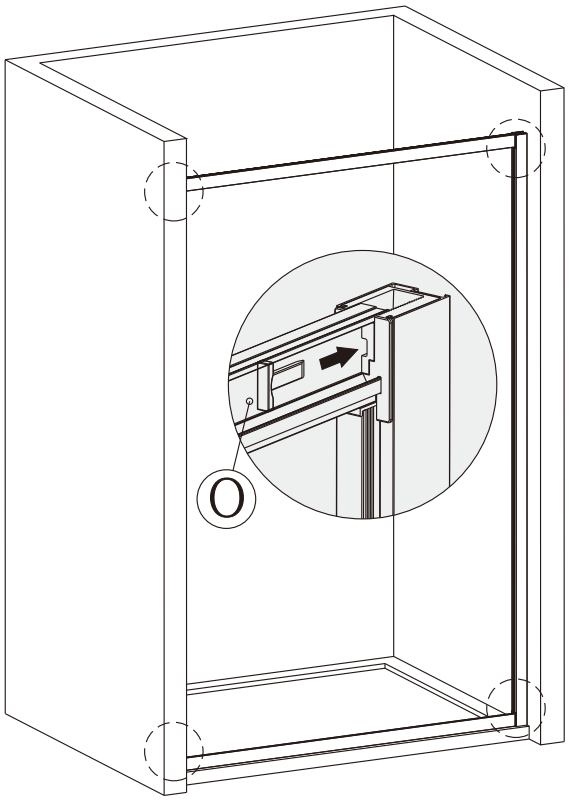

8

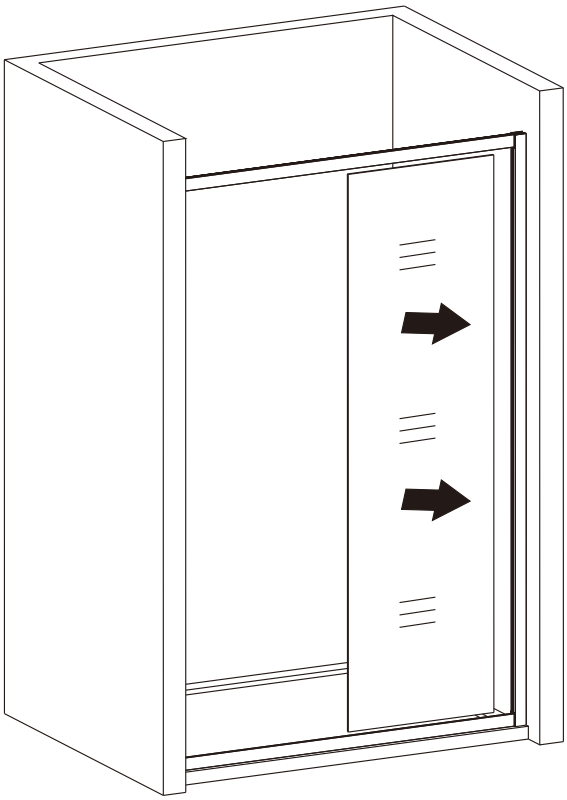

9

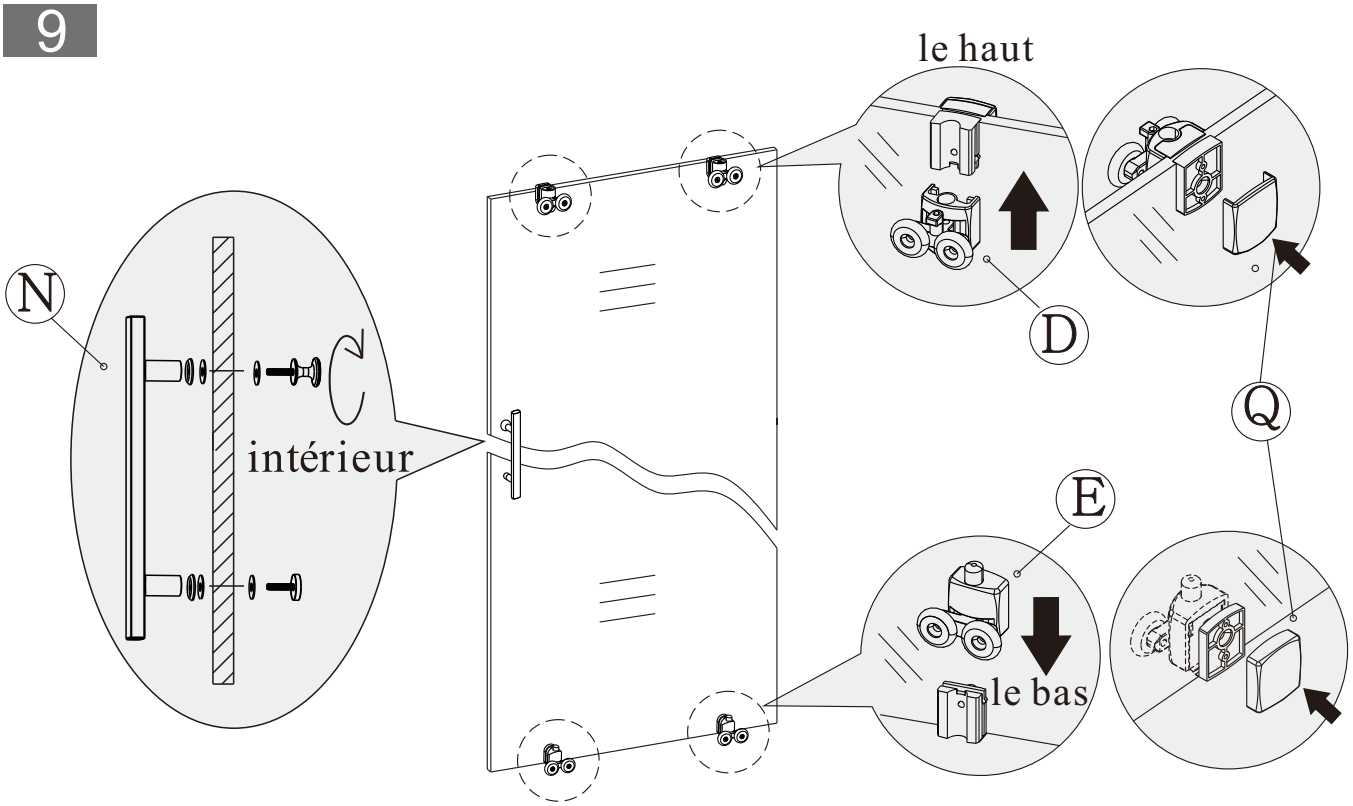

10

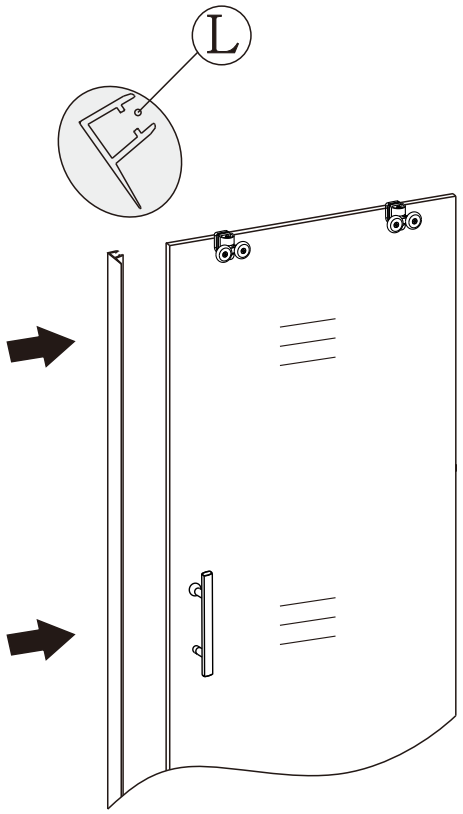

11

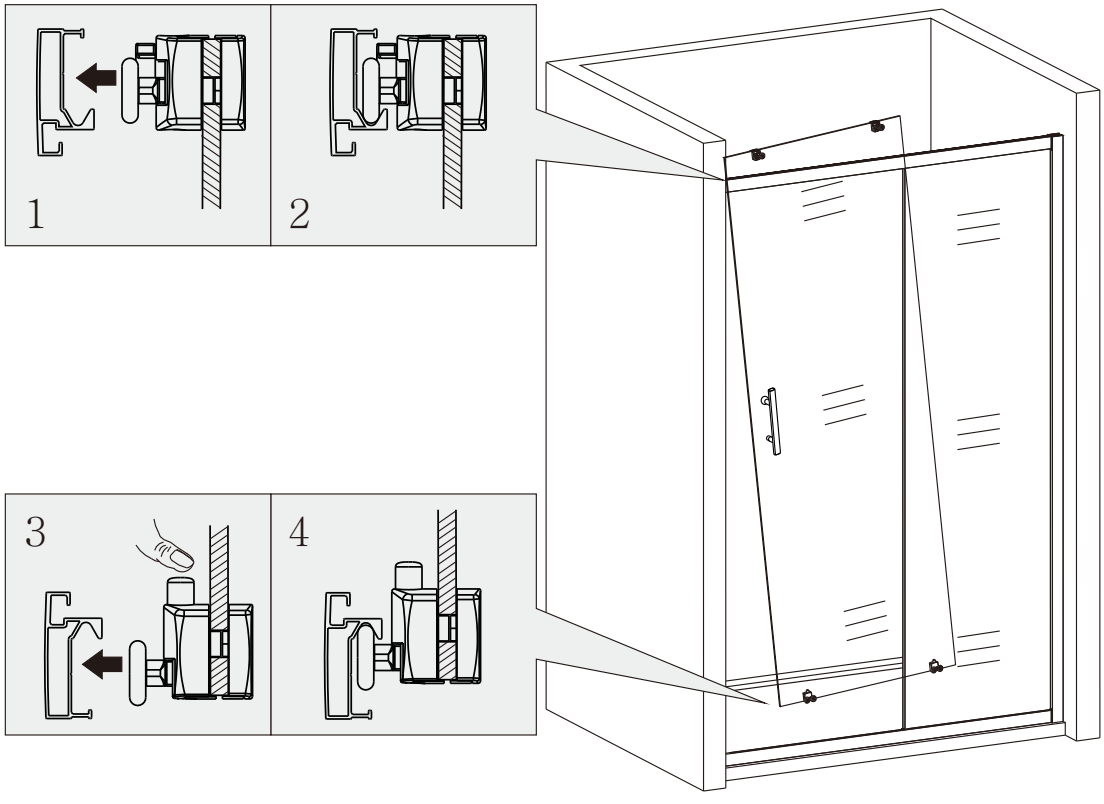

12

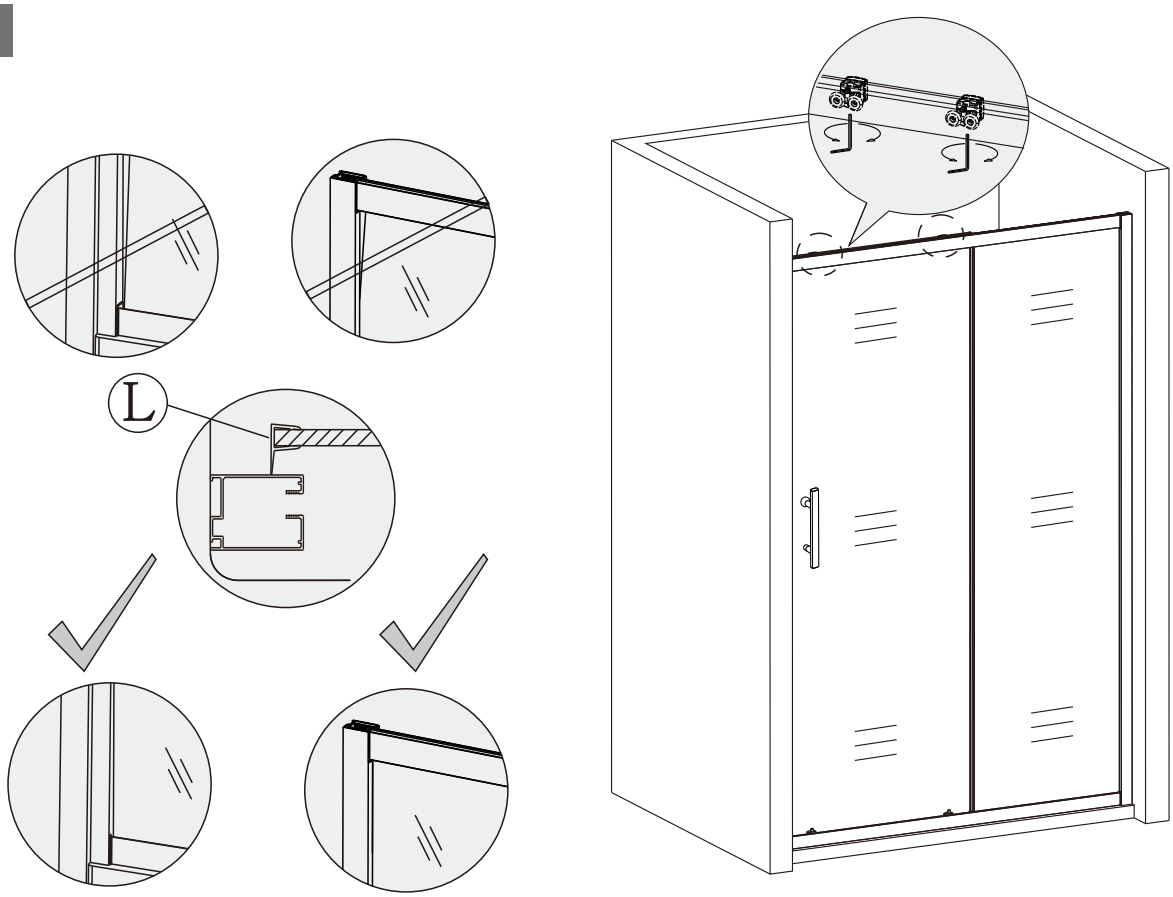

13

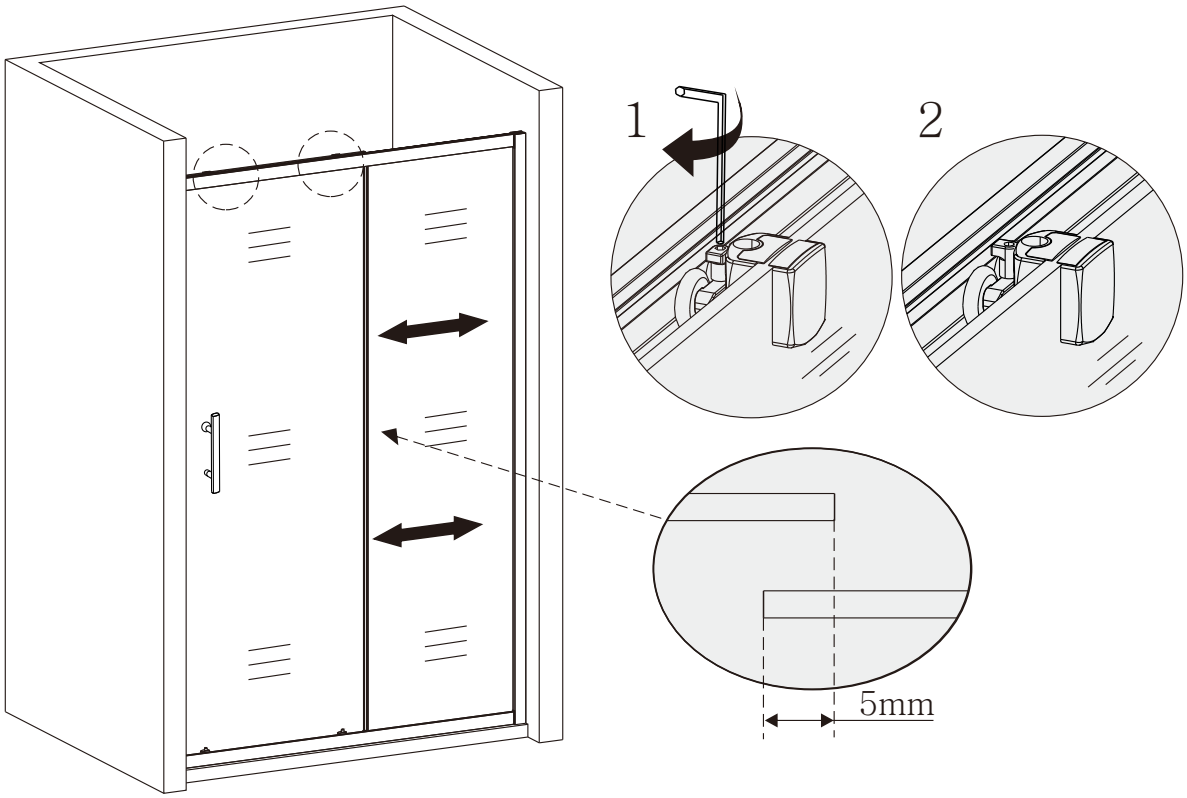

14

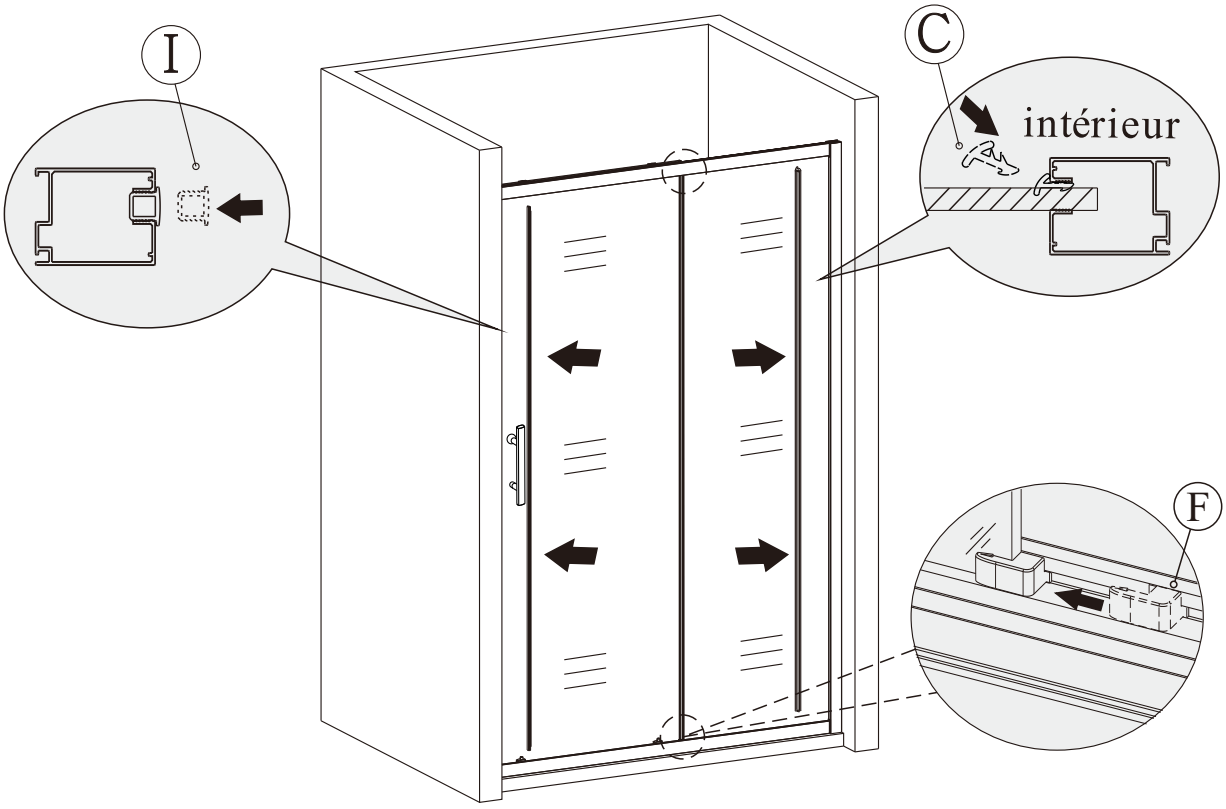

15

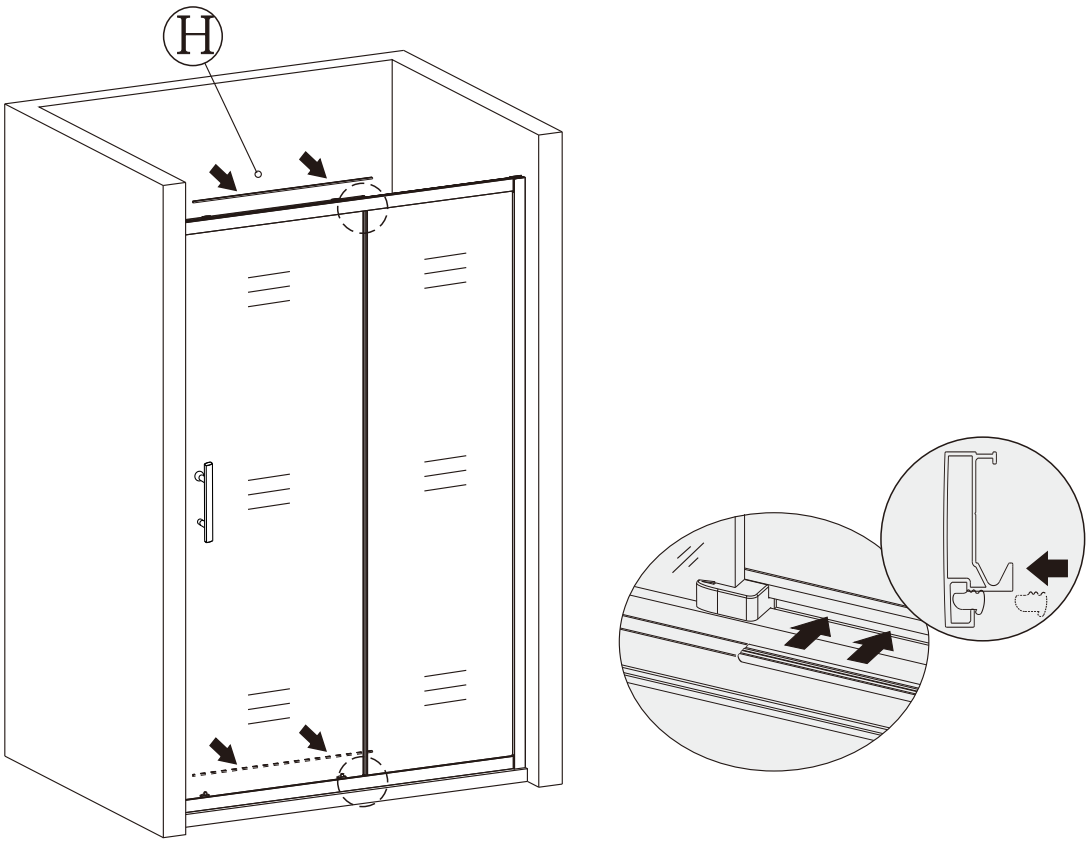

16

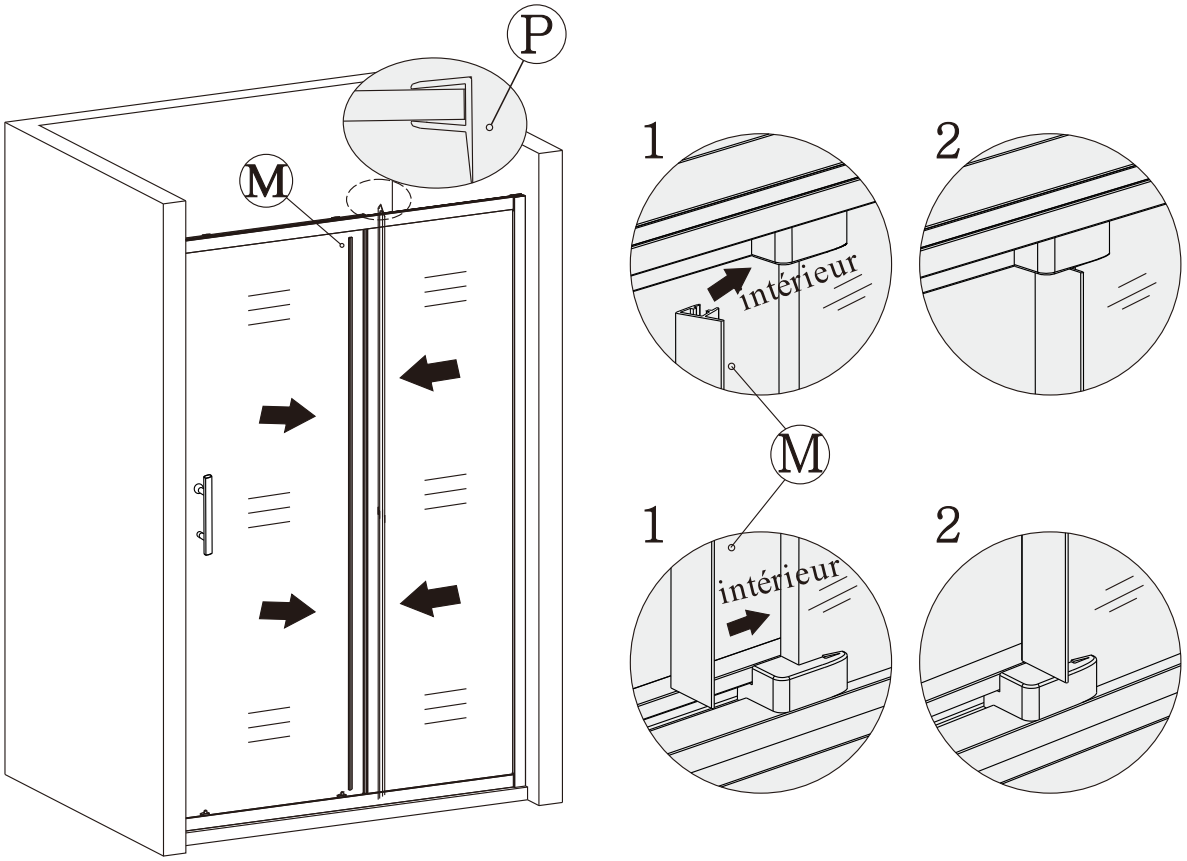

17

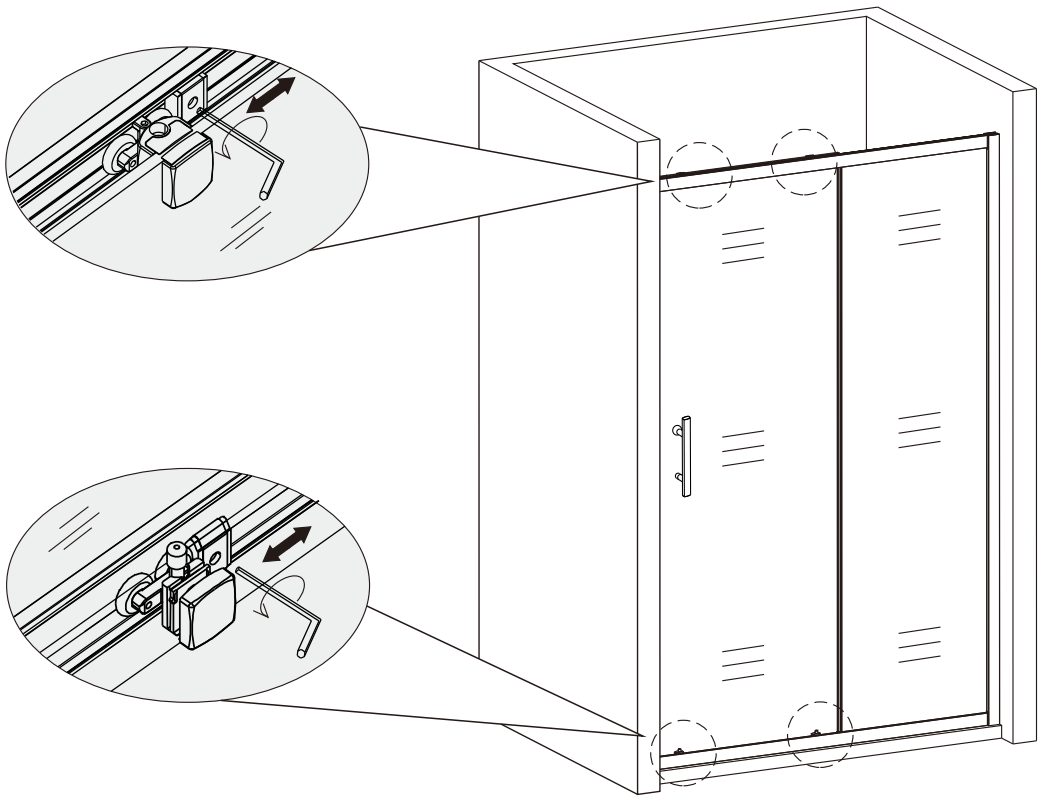

18

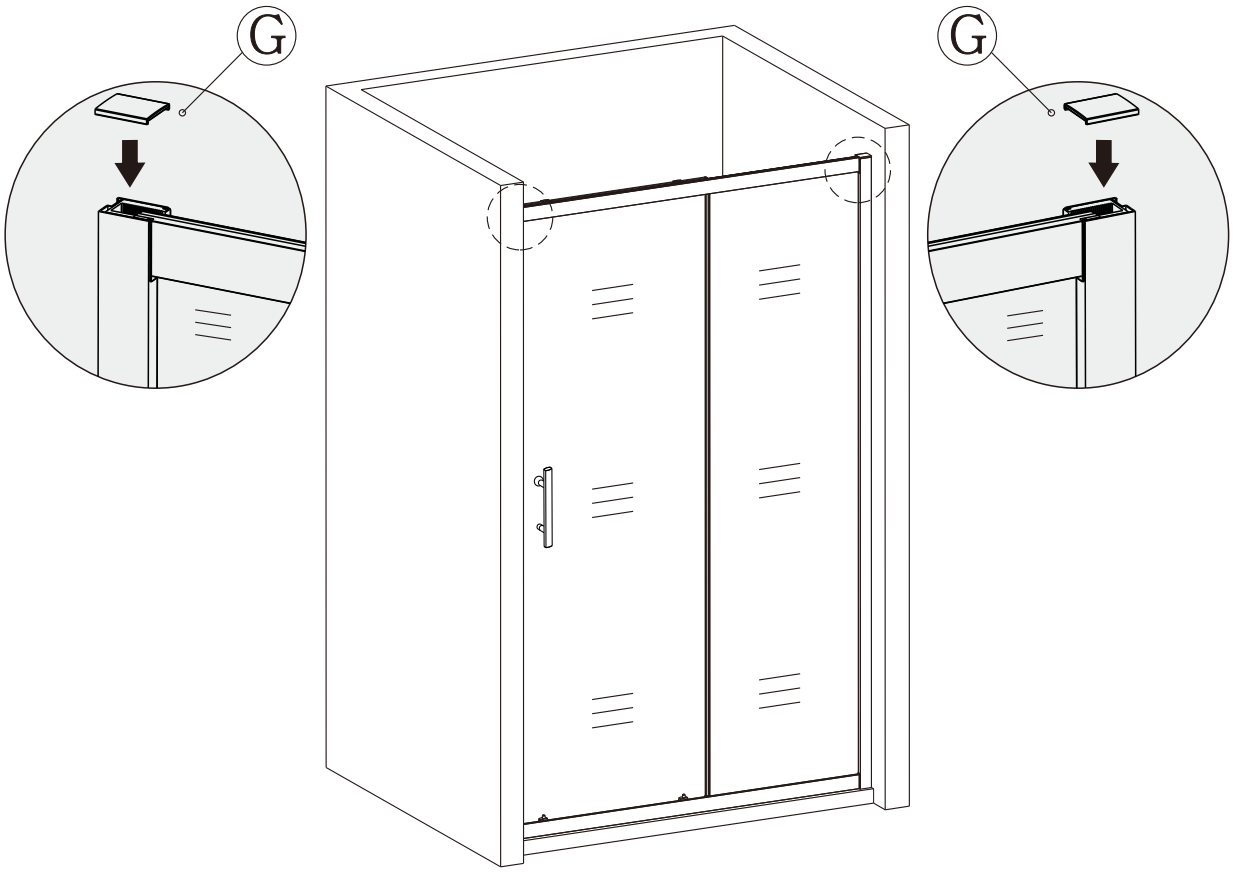

19

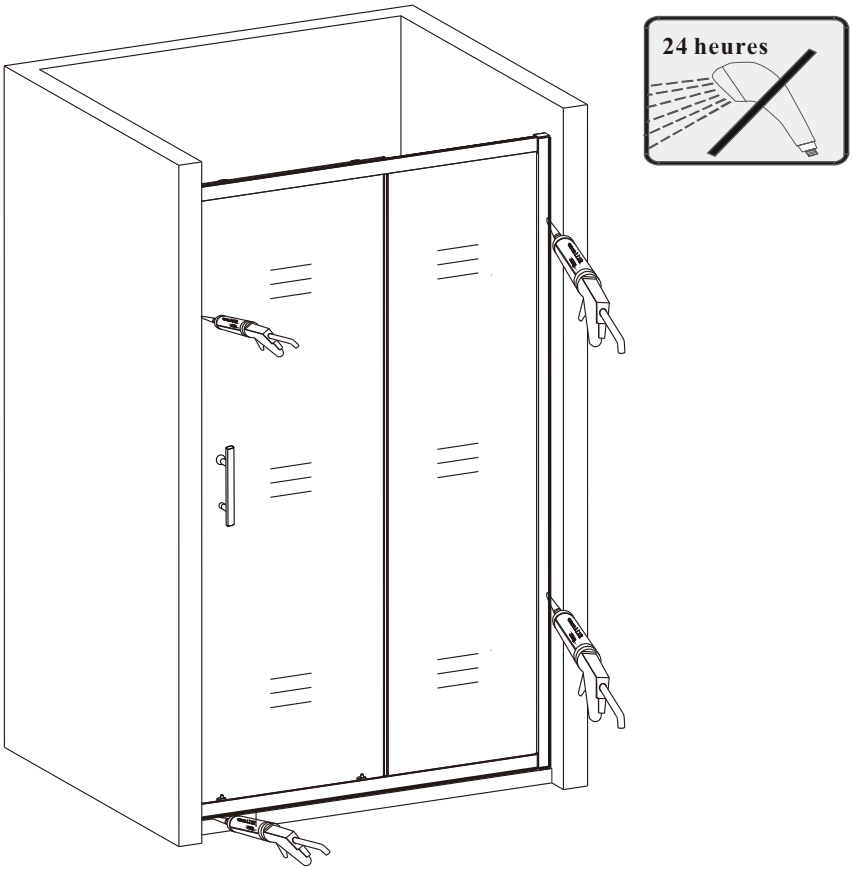

Une fois le profilé mural est fixé au mur,vous pouvez appliquer la silicone sur le profilé intérieur en commençant par son milieu et en terminant par le bas. La combinaison entre la paroi de douche et le receveur doit être siliconée(Comme indiqué dans le tableau)

Nettoyage & Entretien

Enlevez les déchets régulièrement afin d'éviter le blocage de la fuite . En général ,vous pouvez nettoyer la paroi de douche par serpillière avec des détergents doux.

Veuillez ne pas nettoyer la paroi de douche avec les détergents forts comme l'alcool ,l'essence ou autres nettoyants chimiques.

S'il y a des taches sur la paroi, vous pourriez la nettoyer par un calicot avec dentifrice, cependant , vous la nettoieriez à l'eau après.

Lorsque vous finissez l'installation et pivotez la porte ,s'il y a du bruit ,vous pouvez appliquer un peu lubrifiant sur des rouleaux, charnières et la glissière.